令和４年度 和歌山県高等学校総合体育大会
サッカー競技の部

2022/6/12
最終結果

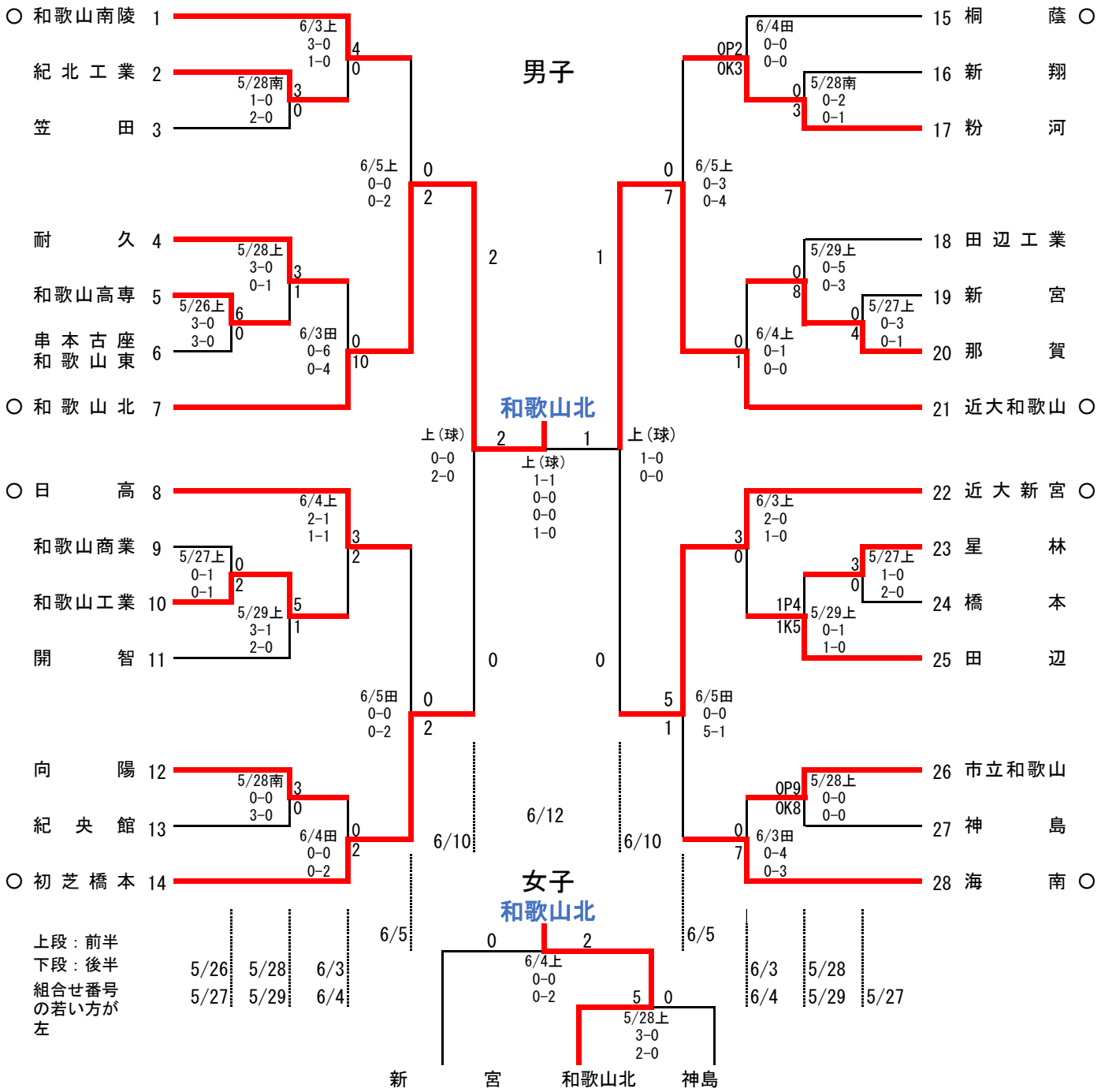

シード校（男子）　近大和歌山、日高、初芝橋本、海南、桐蔭、和歌山南陵、和歌山北、近大新宮

シード校（女子）　①新宮　②神島

（主　催）和歌山県高等学校体育連盟　和歌山県教育委員会　一般社団法人和歌山県サッカー協会

（会　場）◆男子１～２回戦、女子準決勝戦［５／２６（木）～５／２９（日）］
上…上富田スポーツセンター人工芝　南…南山スポーツ公園
◆男子３回戦、女子決勝戦［６／３（金）～６／４（土）］
上…上富田スポーツセンター人工芝　田…田辺スポーツパーク陸上競技場
◆男子４回戦［６／５（日）］
上…上富田スポーツセンター人工芝　田…田辺スポーツパーク陸上競技場
◆男子準決勝戦・決勝戦［６／１０（金）、６／１２(日)］
上(球)…上富田スポーツセンター球技場