令和５年度 和歌山県高等学校総合体育大会 サッカー競技の部

最終結果　　2023年6月11日

【男子】

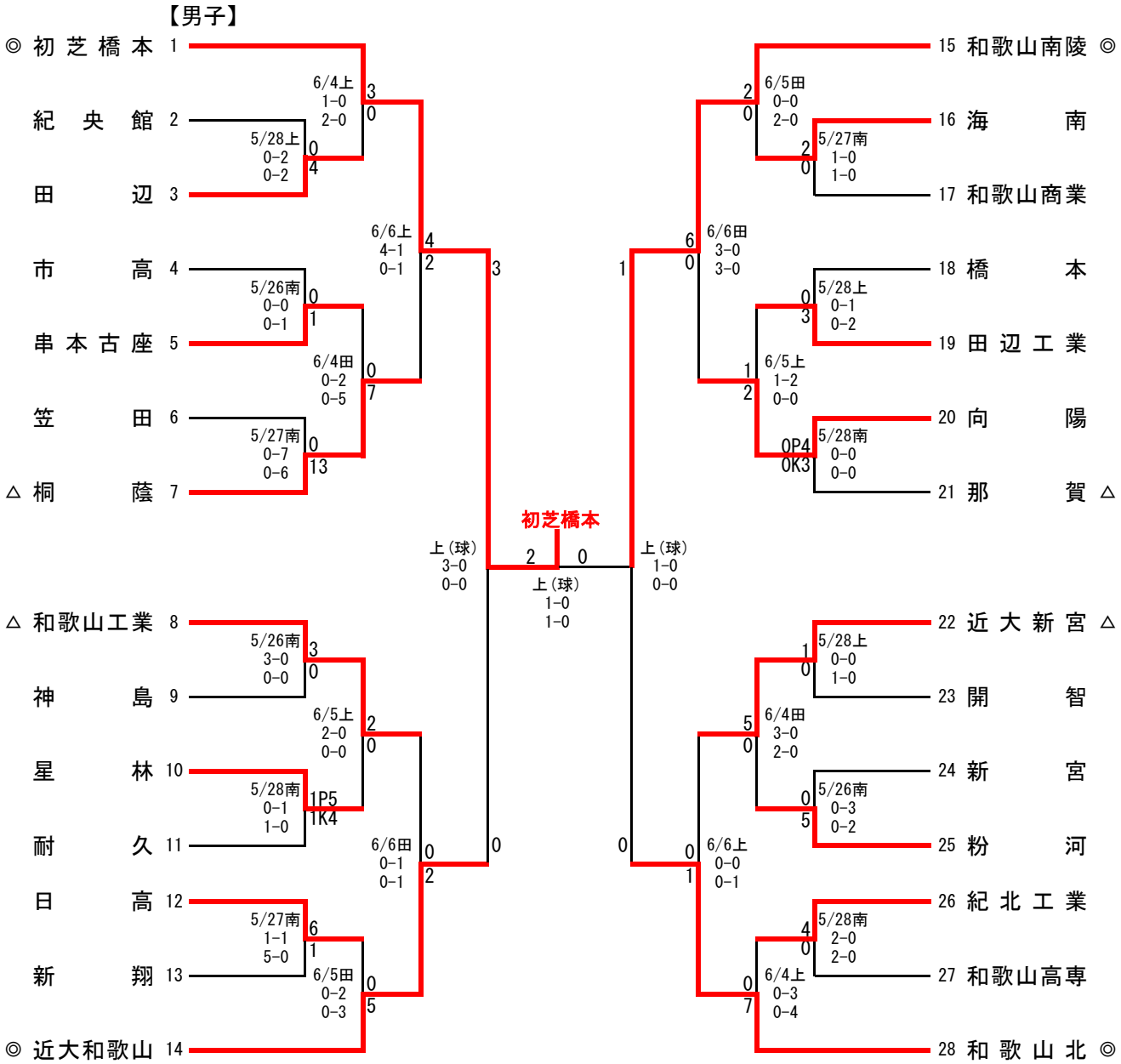

上段：前半	5/26	~~6/2~~	~~6/4~~	6/9	6/11	6/9	~~6/4~~	~~6/2~~	5/26
下段：後半	5/27	~~6/3~~	~~6/5~~				~~6/5~~	~~6/3~~	5/27
組合せ番号の若い方が左	5/28	6/4	6/6				6/6	6/4	5/28
		6/5						6/5	

シード校（男子）　◎：新人大会ベスト４（①初芝橋本　②和歌山北　③和歌山南陵　④近大和歌山）
△：新人大会ベスト８（和歌山工業　近大新宮　桐蔭　那賀）

※試合開始時間・会場は、天候等により急遽変更する可能性があります
6月2日大雨警報、6月3日災害状況や交通事情等総合的に判断し再度日程変更

【女子】

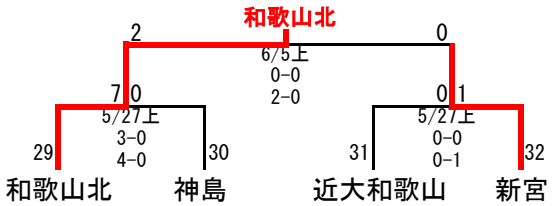

シード校（女子）　新人大会　優勝・準優勝：和歌山北・新宮

（主　催）　和歌山県高等学校体育連盟　和歌山県教育委員会　一般社団法人和歌山県サッカー協会

（会　場）　上(球)…上富田スポーツセンター球技場　　上…上富田スポーツセンター人工芝
田…田辺スポーツパーク陸上競技場　　南…南山スポーツ公園